Flexibilní rychlonabíječka (Nabíjecí kabel Mode 2)

BMW GROUP

Obsah

Informace 4
Obsluha 9
Instalace (volitelné příslušenství) 15
Řešení problémů 17
Specifikace prostředí 19
Likvidace 19
Certifikace / dodržení předpisů 19

© 2021 BMW AG, Mnichov/Německo
Veškeré dotisky, byť částečné, vyžadují výslovný písemný souhlas společnosti BMW AG, Mnichov.
Tiskové chyby, omyly a změny vyhrazeny.

Informace

Symboly používané v tomto dokumentu

⚠ Označuje pokyny, které upozorňují na nebezpečí.

▷ Označuje pokyny, které upozorňují na speciální funkce.

◀ Označuje konec pokynu nebo jiného textu.

Bezpečnostní informace

Než zařízení nainstalujete, budete používat nebo se jej budete snažit opravit, nejprve si pozorně přečtěte tyto informace a zařízení si prohlédněte a seznamte se s ním. Slouží pouze k nabíjení vozidel BMW, MINI nebo Rolls-Royce.

⚠ **RIZIKO POŽÁRU NEBO ÚRAZU ELEKTRICKÝM PROUDEM:** Vždy se ujistěte, že elektrická síť, do které budete zařízení zapojovat, splňuje požadavky národních zákonů a předpisů. Abyste snížili riziko vzniku požáru, používejte zařízení pouze s dostatečně dimenzovaným jističem. Rovněž je třeba dávat pozor na zvýšenou teplotu v okolí rozvaděče. Za určitých okolností může být pro zvýšení dostupnosti systému vyžadováno snížení nabíjecího proudu. ◀

Bezpečnostní informace

- Pokud se v okolí zapojené flexibilní rychlonabíječky pohybují děti, je třeba je mít pod dohledem.
- Nabíjecí zařízení čistěte pouze suchým hadříkem. Ujistěte se, že je odpojeno od elektrické sítě a vozidla. K čištění nepoužívejte žádné čisticí prostředky ani hořlavá rozpouštědla, jako jsou alkohol nebo benzen.
- Flexibilní rychlonabíječku nepoužívejte, jsou-li zástrčka, kabel nebo kryt poškozeny. Zajistěte, aby se kontaktní plocha nedostala do blízkosti zdrojů tepla, nečistot nebo vody.
- Zařízení nepoužívejte v oblastech s nebezpečím výbuchu.
- Během nabíjení neodpojujte kabel síťového adaptéru.
- Nepokoušejte se strkat prsty do konektoru.
- Nepoužívejte flexibilní rychonabíječku s prodlužovacím kabelem, kabelovým bubnem, vícenásobnými zásuvkami, cestovním adaptérem, časovým spínačem ani adaptérem konektoru vozidla.
- Flexibilní rychlonabíječku se nepokoušejte nijak opravovat ani upravovat.
- Opravy flexibilní rychlonabíječky může provádět pouze výrobce.
- Ze zařízení neodstraňujte žádné identifikační údaje, jako jsou bezpečnostní symboly, výstražné pokyny, štítky nebo označení kabelů.
- Flexibilní rychlonabíječku nepožívejte, není-li síťový adaptér zcela zasunut do síťové zásuvky.
- Nepřipojujte k žádnému jinému spotřebiči, elektrickému nářadí atd.
- Dávejte pozor, abyste flexibilní rychlonabíječku ani kabel adaptéru neupustili.
- Na flexibilní rychlonabíječku ani adaptér nesmíte najet autem.
- Zařízení neponořujte do vody.
- Kabely neohýbejte.
- Nepoužívejte níže uvedené kabely síťového adaptéru spolu s žádným jiným bateriovým boxem ICCB (In-Cable-Control-Boxes).
- Na flexibilní rychlonabíječku, adaptér, kabely a zástrčky nesmíte najet autem.
- K bezpečné přepravě zařízení ve vozidle používejte přiložený vak, který svorkou bezpečně zajistíte, viz Bezpečnostní pokyny.
- Při montáži musíte síťový adaptér odpojit ze zásuvky.
- Nikdy nepoužívejte vadný, opotřebovaný nebo zašpiněný kabel síťového adaptéru nebo konektor vozidla.
- Vytáhněte flexibilní rychlonabíječku ze zásuvky zatažením za adaptér, nikoli za kabel. ◂

Informace o infrastruktuře

- Dodaná flexibilní rychlonabíječka není omezená napětím. Před použitím se ujistěte, že je elektrická síť schopna zvládat požadavky na napětí/proud a v případě potřeby aktivujte omezení výkonu v nastavení nabíjení vašeho vozidla BMW/MINI/RR.
- Zařízení je navrženo pro použití s celou řadou elektrických zásuvek. Elektrické zásuvky, stávající nebo nainstalované samostatně, musí vyhovovat příslušným národním předpisům (normám pro připojení a instalaci).
- Zajistěte, aby maximální povolený nabíjecí proud vyhovoval instalovanému jističi a záložní pojistce.
- Zajistěte, aby stávající elektroinstalace a zásuvka ve zdi byly navrženy pro nepřetržité elektrické zatížení. Důrazně se doporučuje, aby bylo zařízení připojováno do zásuvky se samostatným jističem napájeným zbytkovým proudem. K tomuto jističi napájenému zbytkovým proudem by neměly být připojeny žádné další elektrické obvody.
- Všechny elektrické zásuvky musí být instalovány, uváděny do provozu a opravovány řádně proškolenými, způsobilými a autorizovanými elektrikáři se znalostí příslušných norem, kteří nesou plnou odpovědnost za dodržování platných norem a předpisů pro instalace.
- Toto zařízení musí mít přístup k uzemnění. Uzemnění sníží riziko úrazu zásahem elektrického proudu v případě, že dojde k závadě. Ujistěte se, že elektrická zásuvka zajišťuje dostatečně dimenzované uzemnění.

Zamýšlené použití

Předpokládané použití zařízení v každém případě zahrnuje dodržování podmínek prostředí, pro které bylo toto zařízení vyvinuto.

Pokyny obsažené v příručce musí být bezpodmínečně dodržovány. V opačném případě se mohou projevit nebezpečí nebo může dojít k nefunkčnosti bezpečnostních prvků. Kromě bezpečnostních informací je třeba dodržovat bezpečnostní a preventivní předpisy týkající se konkrétního zařízení.

O tomto návodu k použití

Tento návod k použití a popsané funkce platí pro nabíjecí zařízení Mode 2 následujícího typu:

Flexibilní rychlonabíječka

Ilustrace a vysvětlení obsažené v této příručce odkazují na typickou verzi zařízení. Verze vašeho zařízení se může od typické verze lišit. Tento návod k použití je zaměřen na cílové skupiny, např. koncové zákazníky (uživatele flexibilní rychlonabíječky).

Záruka

Další informace o podmínkách záruky získáte u servisu. Záruka se však nevztahuje na následující případy:

- Vady nebo poškození způsobené instalačními pracemi, které nejsou uvedeny v pokynech k instalaci, a používání zařízení způsobem, který by byl v rozporu s návodem k použití.
- Náklady a škody způsobené opravami, které neprovádí odborný elektrikář, autorizovaný prodejce nebo autorizovaný servis.

Rozsah dodávky

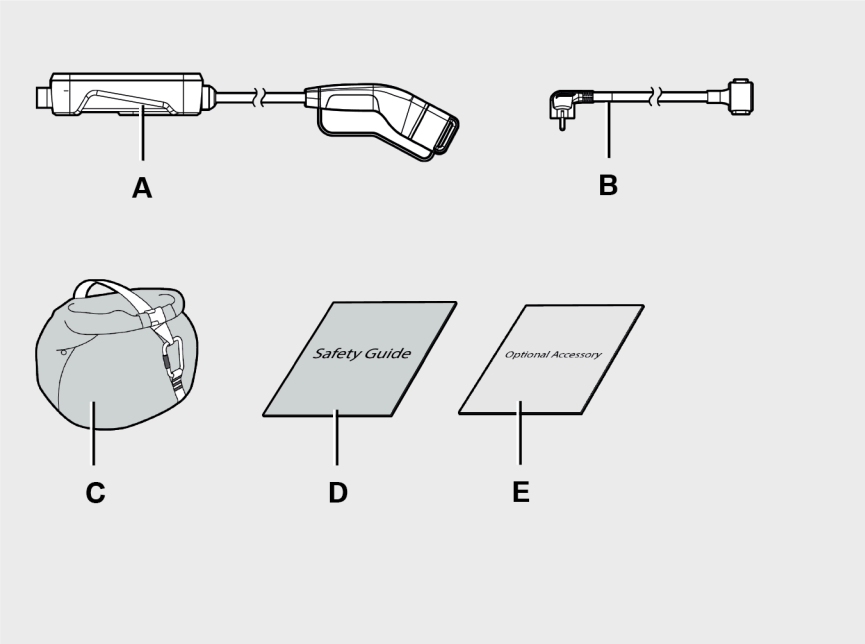

A Bateriový box s konektorem vozidla

B Kabel síťového adaptéru

C Vak

D Bezpečnostní pokyny

E Volitelné příslušenství

Obsluha

Přehled

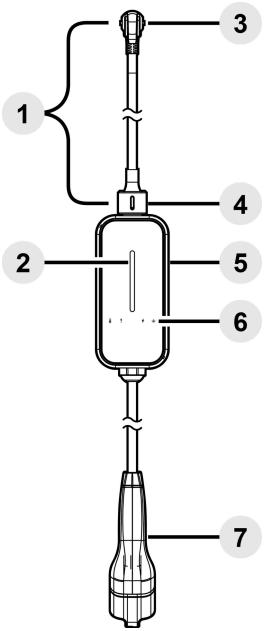

1. Kabel síťového adaptéru
2. Stavová lišta nabíjení
3. Síťový adaptér
4. Síťové rozhraní s krytkou adaptéru
5. Bateriový box (ICCB: In-Cable-Control-Box)
6. LED ukazatel
7. Konektor vozidla (typ 2)

LED ukazatel

Teplota

Interní chyba

Síťové napětí

Detekce uzemnění

CS

Zahájení nabíjení

1. Připojte zvolený kabel síťového adaptéru k flexibilní rychlonabíječce.
2. Zapojte síťový adaptér do zásuvky.
3. Je-li síťový adaptér zapojen do zásuvky, stavová lišta nabíjení bude blikat oranžově, poté se rozsvítí modře, což znamená, že je flexibilní rychlonabíječka připravena k nabíjení.
4. Zapojte konektor vozidla do vstupu EV (elektrického vozidla), nabíjení se spustí automaticky a stavová lišta nabíjení bude modře blikat.

- EV musí být zaparkováno dostatečně blízko zásuvky, aby bylo možné nabíječku zapojit.

- Dávejte pozor, aby nikdo nemohl na flexibilní rychlonabíječku šlápnout, aby nedošlo k jejímu poškození. ◂

Ukončení nabíjení

1. Ukončete nabíjení EV.
2. Odpojte konektor vozidla od vstupu EV.
3. Síťový adaptér vypojte ze zásuvky.

Při odpojení ze zásuvky nestandardním způsobem nebo při zatížení může dojít k poškození flexibilní rychlonabíječky nebo by mohlo dojít k ohrožení osob. ◂

Kabely síťového adaptéru pro mezinárodně dostupné zástrčky

Flexibilní rychlonabíječku lze k nabíjení používat s různými druhy síťových adaptérů, ať jste kdekoli a co možná nejrychleji. Další informace najdete v seznamu dalších adaptérů, které jsou k dispozici jako volitelné příslušenství.

Typ zástrčky	**Typ E+F**	**Typ E+F**	**Typ E+F**	**Typ G**	**Typ G**	**Typ J**	**Typ K**	**Typ N**
						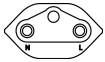		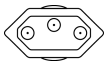
Max. jmenovitý výkon / Max. napájecí výkon	8A / 1,8 kW	10A / 2,3 kW	10A / 2,3 kW	10A / 2,3 kW	10A / 2,3 kW	8A / 1,8 kW	6A / 1,3 kW	8A / 1,8 kW
Systém TT/TN	X	X		X		X	X	X
IT systém*			X		X			

*IT zemnicí systém: Bez monitorování uzemnění (např. Norsko). Kabely síťového adaptéru IT jsou označeny žlutě.

CS

Typ zástrčky	**Typ N**	**TIS 166-2549**	**CEE 16A (modrá, 1 fáze)**	**CEE 16A (modrá, 1 fáze)**	**CEE 16A (červená, 3 fáze)**	**CEE 16A (červená, 3 fáze)**	**CEE 32A (červená, 3 fáze)**	**CEE 32A (červená, 3 fáze)**
	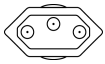							
Max. jmenovitý výkon / Max. napájecí výkon	16A / 3,6 kW	10A / 2,3 kW	16A / 3,6 kW	16A / 3,6 kW	16A / 11 kW	16A / 11 kW	16A / 11 kW	16A / 11 kW
Systém TT/TN	X	X	X		X		X	
IT systém*				X		X		X

*IT zemnicí systém: Bez monitorování uzemnění (např. Norsko). Kabely síťového adaptéru IT jsou označeny žlutě.

Výměna kabelu síťového adaptéru

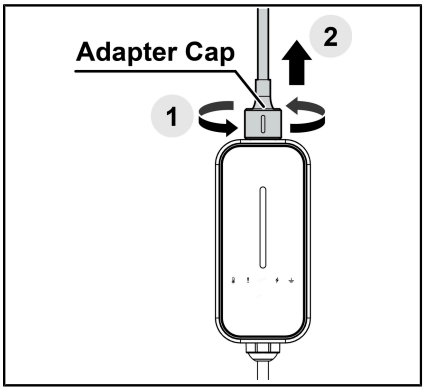

Kabel síťového adaptéru lze vyměnit za účelem přizpůsobení specifickému prostředí elektroinstalace.

Demontujte kabel síťového adaptéru:

1. Otočením krytky kabelu síťového adaptéru uvolněte zástrčku.

2. Vytáhněte kabel síťového adaptéru.

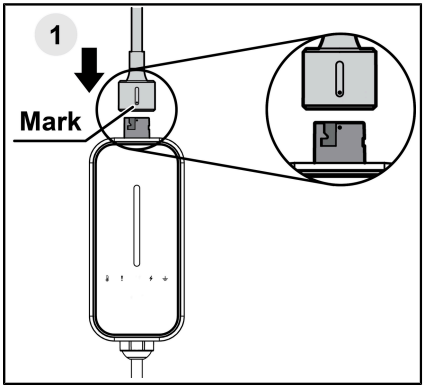

Smontujte kabel síťového adaptéru:

1. Přiložte značky k sobě a zapojte zástrčku. Krytka kabelu síťového adaptéru se automaticky otočí a zajistí.

2. Zatažením za kryt kabelu adaptéru zkontrolujte, zda je adaptér řádně zapojen.

Informace stavového LED ukazatele

Symbol	LED ukazatel	Stav	Popis
	Všechny	Všechny tmavé	Zařízení je vypnuto
	Stavová lišta nabíjení	Bliká oranžově	Autodiagnostika nabíječky
	Stavová lišta nabíjení	Svítí modře	Pohotovostní režim nabíječky / připravena k nabíjení
	Stavová lišta nabíjení	Bliká modře	Nabíjení
	Teplota	Svítí červeně	Ochrana přehřátí
	Interní chyba	Svítí červeně	Chyba kontaktu konektorového systému, výstupní nadproud
	Interní chyba	Bliká červeně	Selhání autodiagnostiky, závada relé
	Síťové napětí	Svítí červeně	Vstupní nízké/vysoké napětí
	Detekce uzemnění	Svítí červeně	Odpojení uzemnění pro zemnící systém TT/TN
	Detekce uzemnění	Svítí oranžově	Vypnutá detekce uzemnění zemnícího systému IT*

*Při použití kabelu síťového adaptéru IT svítí souvisle oranžově.

Instalace (volitelné příslušenství)

Přehled instalace na zeď

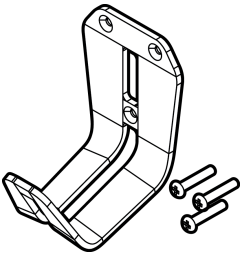

Držák kabelu a
3 šrouby do dřeva

Konzola a
2 šestihranné šrouby

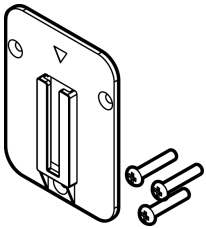

Nástěnná sada a
3 šrouby do dřeva

Instalace na zeď

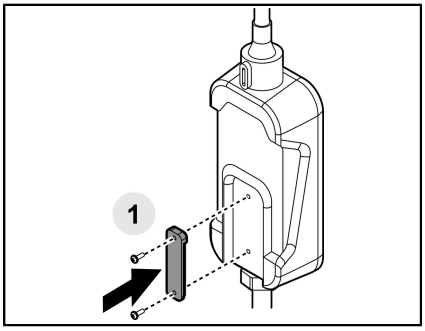

1. Nainstalujte konzolu na flexibilní rychlonabíječku pomocí šestihranných šroubů

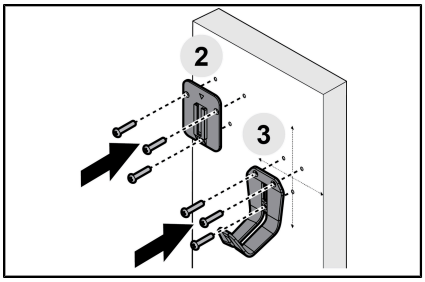

2. Pomocí šroubů do dřeva nainstalujte nástěnnou sadu na zeď*

3. Pomocí šroubů do dřeva připevněte držák kabelu na stěnu*

*Poznámka: místo instalace závisí na předpisech a požadavcích zákazníka na konkrétní umístění.

CS

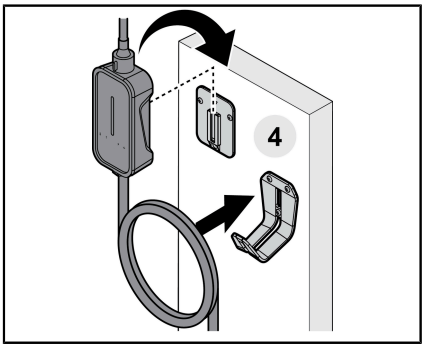

4. Flexibilní rychlonabíječku a kabel umístěte na zeď a zajistěte

Řešení problémů

Pokud se zdá, že zařízení nefunguje správně, nebo pokud LED ukazatele zobrazují permanentně poruchový stav, kontaktujte místního prodejce nebo zákaznickou podporu. NEOTEVÍREJTE kryt ani neodstraňujte žádné trvale připevněné části. NEZASAHUJTE do ochranných prvků elektrického zařízení.

Situace	**Postup**
LED ukazatel nesvítí	1. Zkontrolujte zásuvku a ujistěte se, že je síťový adaptér řádně zapojen. Zdá-li se zásuvka poškozená, obraťte se na kvalifikovaného elektrikáře. 2. Zástrčku znovu zapojte a zapněte flexibilní rychlonabíječku nebo zkuste použít jinou vhodnou zásuvku. 3. Pokud problém přetrvává, obraťte se na svého prodejce nebo zákaznickou podporu.
Ukazatel teploty 🌡 svítí červeně	Zkontrolujte zásuvku a chraňte nabíjecí zařízení před přímým slunečním světlem nebo zvýšenými teplotami.
Interní chyba !, ukazatel síťového napětí ⚡ nebo monitorování uzemnění ⏚ blikají nebo souvisle svítí červeně	1. Počkejte 10 sekund. Zařízení se pokouší problém vyřešit a navrátit se automaticky do běžného provozu. 2. Pokud zařízení přetrvává v chybovém režimu, proveďte ruční restart. Přečtěte si prosím bezpečnostní pokyny nebo níže uvedený odstavec. 3. Pokud ukazatel monitorování uzemnění souvisle svítí, kontaktujte prosím způsobilého elektrikáře a zkontrolujte připojení uzemnění. Pokud ukazatel síťového napětí svítí souvisle, obraťte se na způsobilého elektrikáře nebo provozovatele elektrické sítě. 4. Pokud situace přetrvává, kontaktujte prodejce nebo zákaznickou podporu.

Ruční restart

1. Odpojte flexibilní rychlonabíječku od vozidla vytažením konektoru vozidla
2. Odpojte flexibilní rychlonabíječku od elektrické sítě vytažením zařízení ze zásuvky
3. Vyčkejte alespoň 5 sekund
4. Znovu zapojte flexibilní rychlonabíječku do elektrické sítě a vyčkejte, dokud neproběhne autodiagnostika nabíječky
5. Znovu zapojte flexibilní rychlonabíječku do vozidla a zkontrolujte, zda byl zahájen proces nabíjení

Specifikace prostředí

Frekvence	50/60 Hz
Vlhkost	Relativní vlhkost 2 % až 95 %, nekondenzující
Nadmořská výška	3 000 m
Provozní teplota	-40 °C až +50 °C
Teplota skladování	-40 °C až +80 °C
Stupeň krytí IP	IP67

Likvidace

Flexibilní rychlonabíječka je elektronické zařízení a musí být po ukončení životnosti zlikvidována odděleně od běžného domovního odpadu. Zařízení likvidujte v souladu s místními předpisy pro likvidaci a recyklaci odpadu.

Certifikace / dodržení předpisů

EN17186: Zařízení splňuje požadavky normy EN 17186:2019

Označení CE: Úplné prohlášení o shodě CE pro toto zařízení lze stáhnout na internetové adrese https://www.bmw.com/supportflexiblefastcharger